TO、TG系列塑料外壳式断路器

一、适用范围

适用于船舶及陆地，交流50Hz或60Hz，额定绝缘电压660V，直流至250V及以下的电路中作不频繁的接通和分断之用。断路器具有过载及短路保护装置，能保护电缆和线路等不致闪过热面损坏。TO为标准型，TG为高分断能力型。

二、型号及其含义

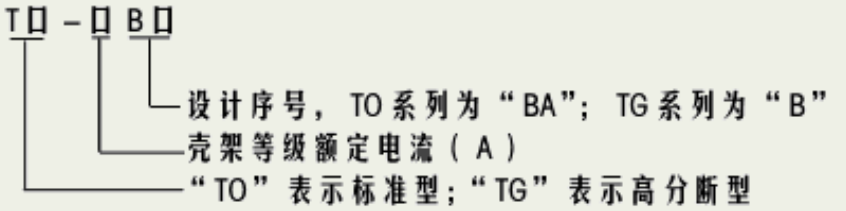

三、类别

1.按接线方式分为板前接线，板后接线，插入式接线；

2.按过电流脱扣器型式分为热动一电磁型，电磁型；

3按附属装置分为带附属装置和不带附属装置；

4附属装置分内部附属装置和外附属装置。内部附属装置有辅助开关、报警开关、分励脱扣、欠压脱扣器四种：外部附属装置有电动操作机构、名部手动操作机构、外部手动操作机构、机械联锁、手柄闭锁、插入式用抽出装置五类。

四、特性

1主要技术性能（见表）

型号		TG-30		TO-100BA / TG-100B		TO-100BA / TG-100B		TO-100BA / TG-100B		TO-100BA / TG-100B	
额定电压（V）		110、220、380、440、AC660 DC250									
频率（Hz）		50、60									
壳架等级额定电流（A）		30		100		225		400		600	
脱扣器额定电流（A）		15，20，30		15，30，30，40		125，150，175		250，300		450,500	
				50，60，75，100		200,225		350，400		600	
分断能力	分断电流（kA）	30	35	18 / 35	22 / 40	20 / 35	25 / 42	30 / 35	35 / 42	30 / 42	40 / 50
	试验电压（V）	1.1×440	1.1×380	1.1×440	1.1×380	1.1×440	1.1×380	1.05×440	1.05×380	1.05×440	1.05×380
	功率因数（cosΦ）	0.15-0.20	0.25-0.30		0.25-0.30	0.25-0.30	0.15-0.20	0.25-0.30		0.25-0.20	
			0.15-0.20		0.15-0.20	0.15-0.20				0.15-0.20	
	飞弧距离（mm）	80			80	80 / 120		100 / 120		120 / 140	
寿命（次）440V cosΦ=0.8±0.05	有载	1500		1500		1000		1000		1000	
	无载	8500		8500		7000		4000		4000	
	总计	10000		10000		8000		5000		5000	
	操作频率（次/h）	120				60					
	电压（V）	1.05×440		1.1×440 / 1.05×440							

过载性能	电流（A）		6×30	6×100	6×225	6×400	6×600
	cosΦ		0.5±0.05				
	试验次数（次）	手动分断	9				
		自动分断	3				
		总计	12				

注：分断能力试验电压为1.1×440V或1.05×440V时，电源频率为60Hz。

五、工作环境条件

1.海拔高度2000米及以下；

2.周围介质温度不高于+45°C和不低于-25°C；

3.能耐受海上潮湿空气的影响；

4.能耐受盐雾的影响；

5.能耐受油雾的影响；

6.能耐受霉菌的影响；

7.最大倾斜度为22.5°。

8.断路器在受到船舶的正常振动时能可靠地工作；

9.在无爆炸危险的介质中，且介质中无足以腐蚀金属和破坏的绝缘气体与导电尘埃的地方；

10.在没有雨雪侵袭的地方。

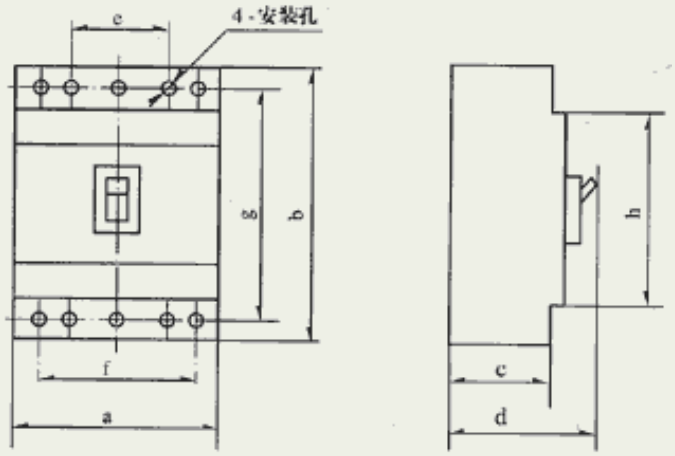

TO、TG 系列外形尺寸及安装尺寸图(表)

六、外形及安装尺寸

型号	外形尺寸				安装尺寸				
	a	b	c	d	e	f	g	h	安装螺钉
TG-30	90	150	85	103	30	60	130	120	M4
TO-100BA，TG-100B	90	150	85	103	30	60	130	120	M4
TO-225BA	105	200	103	121	35	70	115	10	M5
TG-225B	140	260	103	130	45	90	214	112	M6
TO-400BA，TG-400B	140	260	103	130	45	90	214	112	M6
TO-600BA，TG-600B	210	273	103	139	70	140	243	112	M8

注：板接线式、插入式的有关尺寸，请查阅产品说明书

<=返回